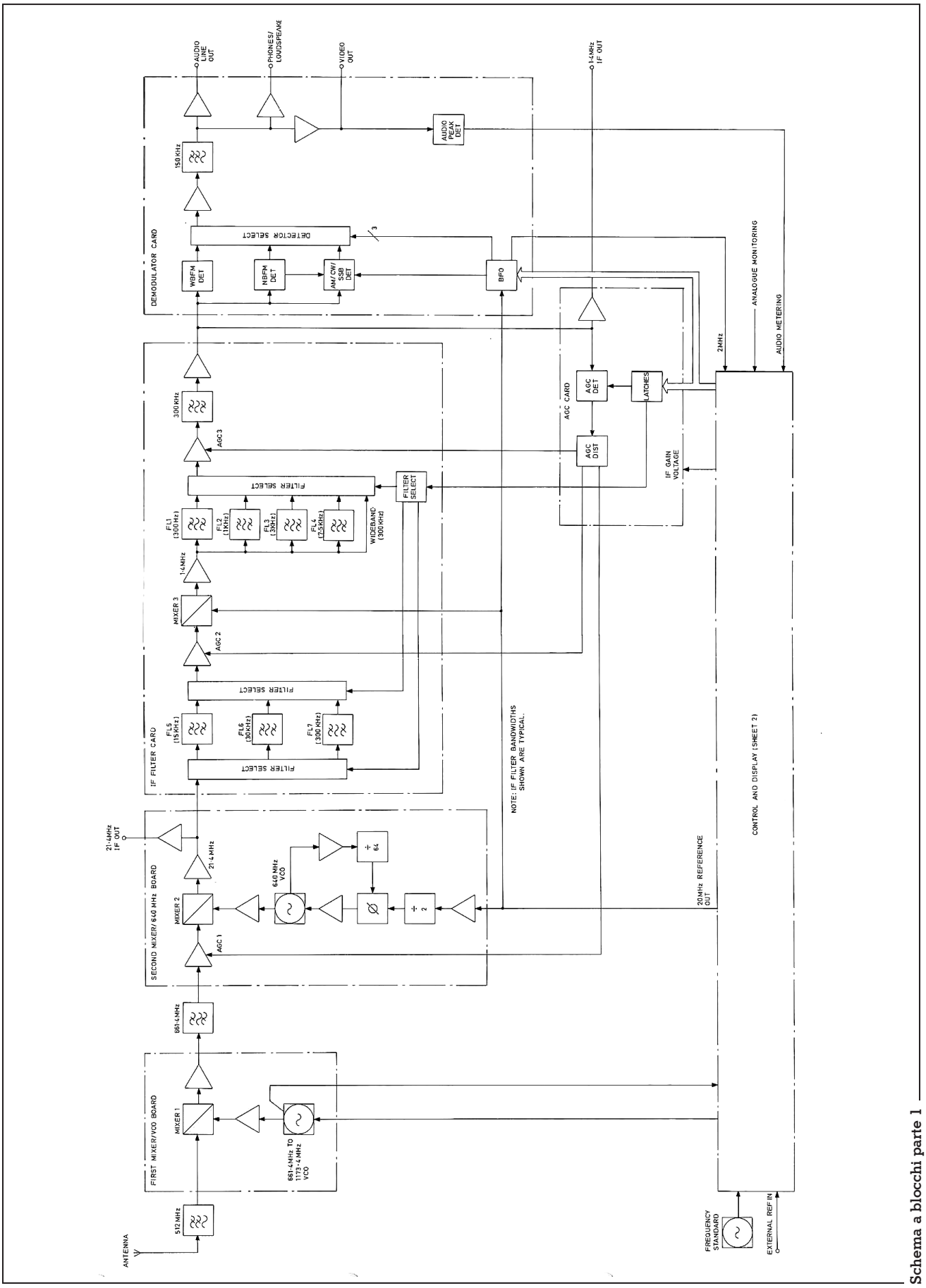

Schema a blocchi parte 1

RD10_08.indd 6 17/02/2009 16.04.20

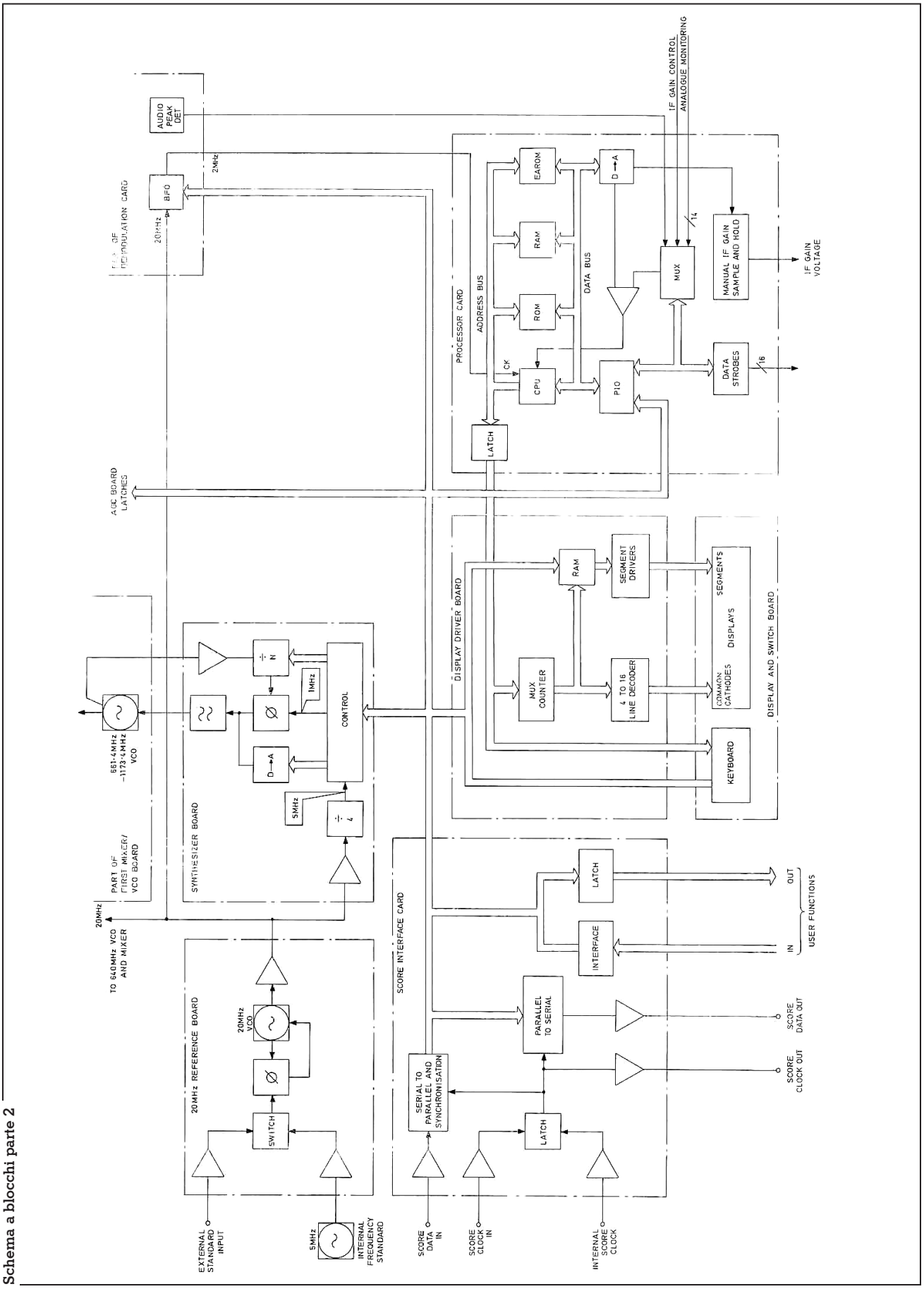

Schema a blocchi parte 2

RD10_08.indd 7 17/02/2009 16.04.20