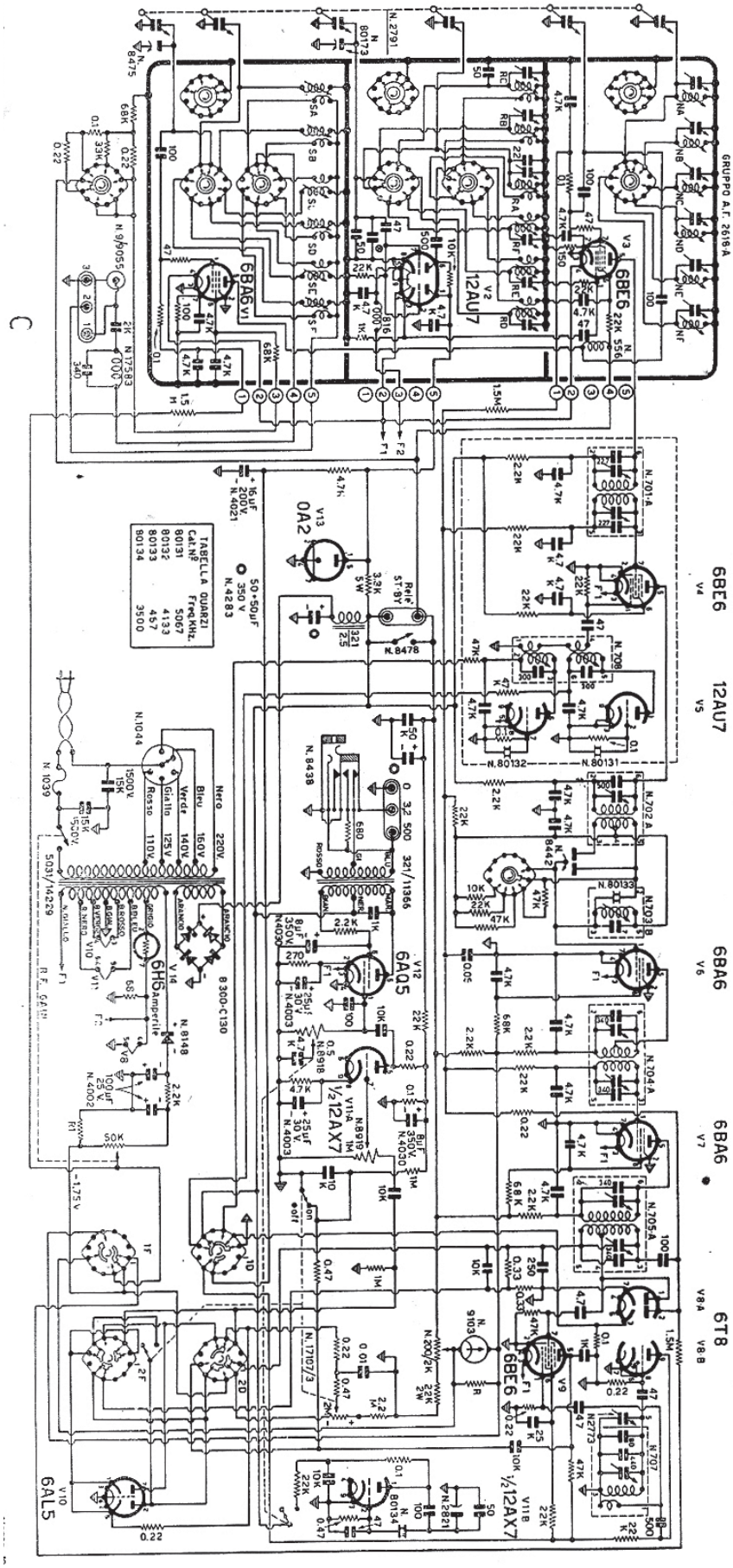
GRUPPO A.F. 2618-A
6BE6 V4
12AU7 V5
6BA6 V6
6BA6 V7
6T8 V8A V8B
6BE6 V9
½12AX7 V11B
6AL5 V10
6BA6 V1
12AU7 V2
6BE6 V3
0A2 V13
6AQ5 V12
½12AX7 V11A
6H6 V14
TABELLA QUARZI
Cat. N° Freq. KHz
80131 5067
80132 4133
80133 457
80134 3500
Nero 220V
Blu 160V
Verde 140V
Giallo 125V
Rosso 110V
B 360-C130
R.F. GAIN
IF
1D
2D
2F

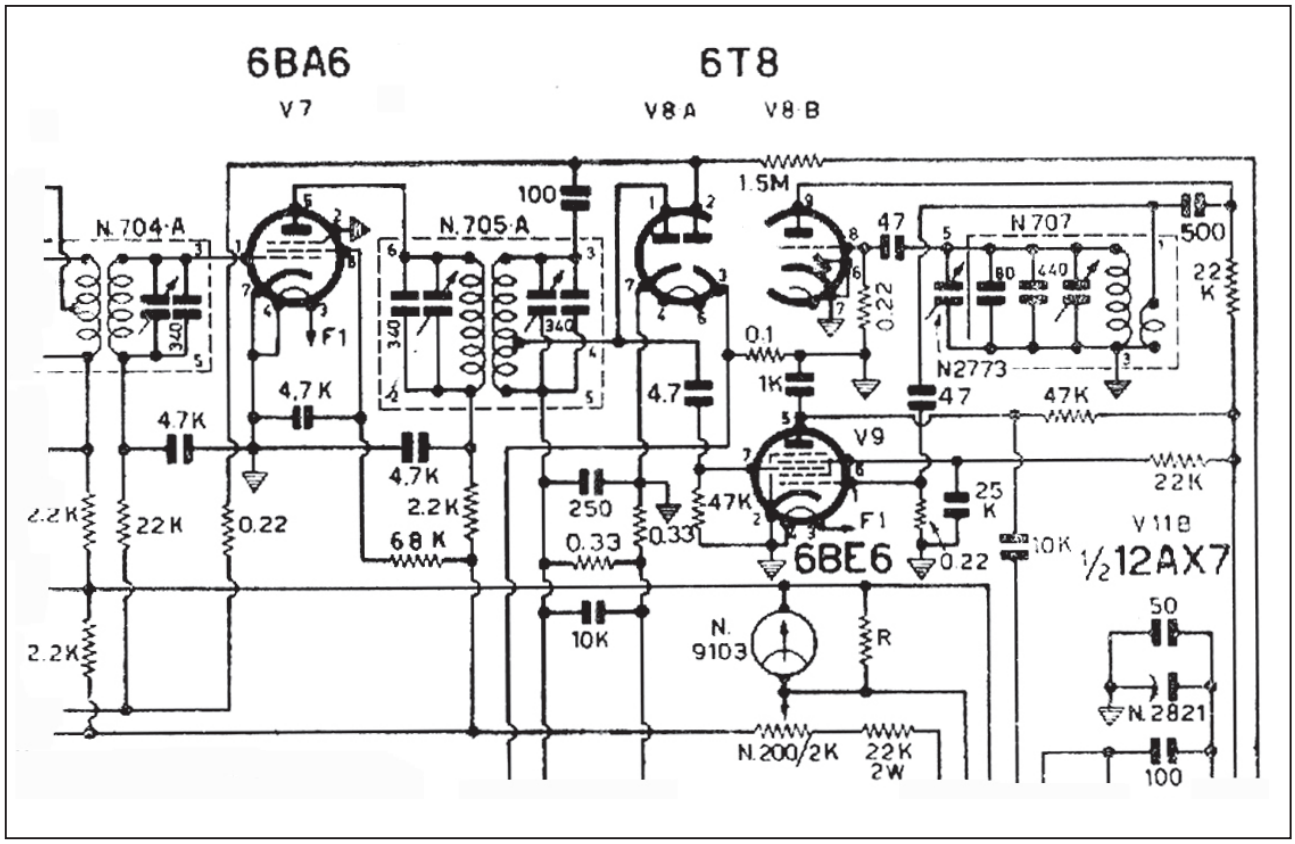
6BA6
V7
6T8
V8 A
V8 B
N.704-A
N.705-A
N.707
N2773
V9
6BE6
V11B
½12AX7
N. 9103
N.2821
N.200/2K
22K 2W
1.5M
100
47
500
22 K
0.1
1K
4.7
4.7K
2.2K
22K
0.22
68 K
250
0.33
10K
47K
25 K
50
R

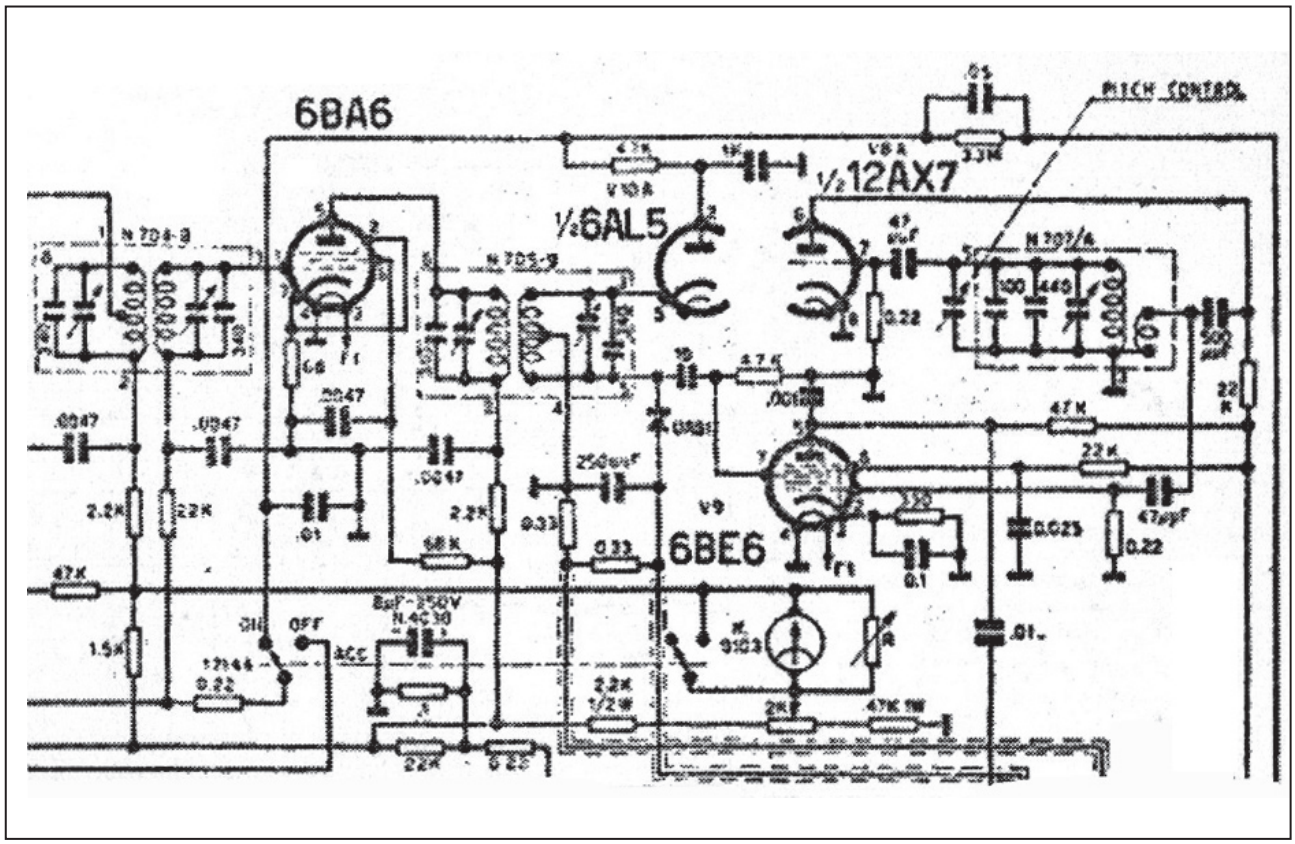
6BA6
½6AL5
½12AX7
V9
6BE6
N.704-B
N.705-B
N.707/4
PITCH CONTROL
.0047
2.2K
22K
.01
68K
0.33
250uuF
47K
22K
47uuF
0.22
0.1
0.025
1.5K
ON
OFF
AGC
8uF-250V
N.4030
N 9103
R
2K
47K 1W